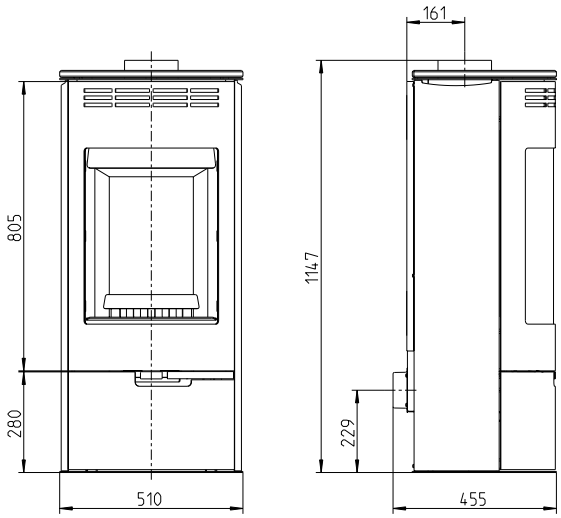
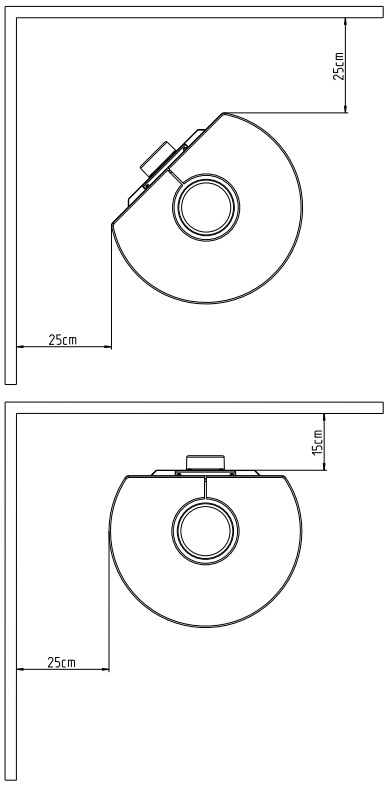
Avstand til brendbart materiale